ALBION KFT

DUYAR PILLANGÓSZELEP (WAFER típus)

ISO 9002

PN16

DN40 - 600-ig

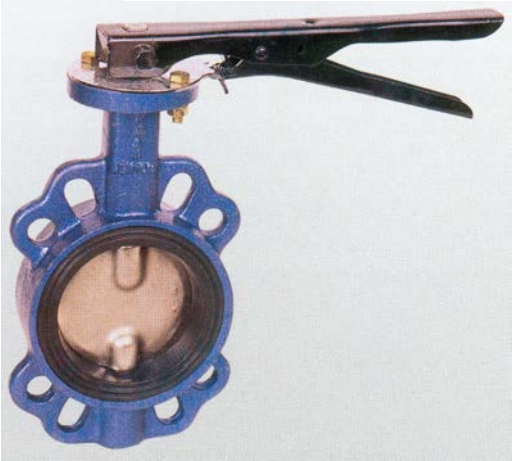

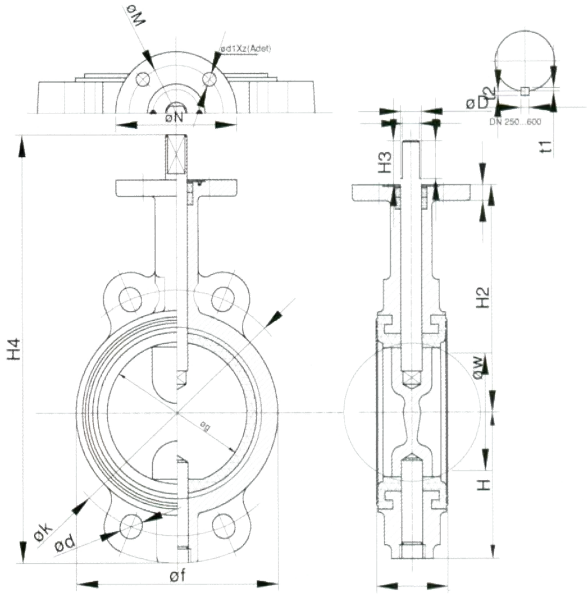

ANYAGJELLEMZŐK	
Megnevezés	Anyag
Ház	GG-25/GGG-40
Tányér	Nikkelezett vagy Saválló acél
Kar	Fém
Tengely	Saválló acél
Ülékgyűrű	EPDM
Tömítés	NBR 18

Alkalmazási terület

- Hűtő-fűtő rendszerek
- Papírgyártás
- Ivóvíz rendszerek

Hőmérséklet: –10 °C és + 120 °C

Nyomás		PN 16														
Méret	**DN**	**40**	**50**	**65**	**80**	**100**	**125**	**150**	**200**	**250**	**300**	**350**	**400**	**450**	**500**	**600**
	g	40	53,4	65,4	80,4	103,7	127,5	150	200	250,5	300,5	351	398,5	455	492,5	582
	f	85	92	107	122	150	179	206	257	316	370	410	468	526	577	677
	H1	60	75	80	100	110	125	145	175	210	245	280	315	335	385	450
	H2	120	130	137	157	171	184	203	238	270	310	325	375	400	435	500
	H3	33								65			75		100	
	H4	213	238	250	290	314	342	381	446	545	620	670	765	810	920	1050
	L	33	43	46		52	56		60	68	78		102	114	127	154
	T	12								16		17	20		23	
	W	22,6	31,7	46,5	65,9	89,7	115	139	191	241,1	290,2	342,2	385,2	437,5	475,8	561,3
	A	9,5			11,8		14,5									
	t1									4			5		5,5	
	t2									3					3,5	
	b									8			12		14	
	B	30								60			70		90	
	D	14			16		19			22	28		38		45	55
	M	70								102			140		165	
	N	90								125			175		210	
	d1Xz	10x4								12x4			18x4		22x4	
Karima Méret	**k**	110	125	145	160	180	210	240	295	355	410	470	525	585	650	770
	d	18						22		26			30		33	36
Furatok száma		4														
Súly(kg)		2	2,5	3,5	4	4,5	7	8,5	12	17	33	39	75	92	110	169

2040 Budaörs Gyár u. 2. Pf. 77.
E-Mail: info@albionkft.hu
http://www.albionkft.hu

Tel:+36 23- 420-036, +36 23 421-004
Fax:+36 23-420-036, +36 23 421-004
Mobil:+36 20 934-8837